校查号	13111
CAD	
会 签	
描 图	
描 校	
旧图底登记号	
图底登记号	

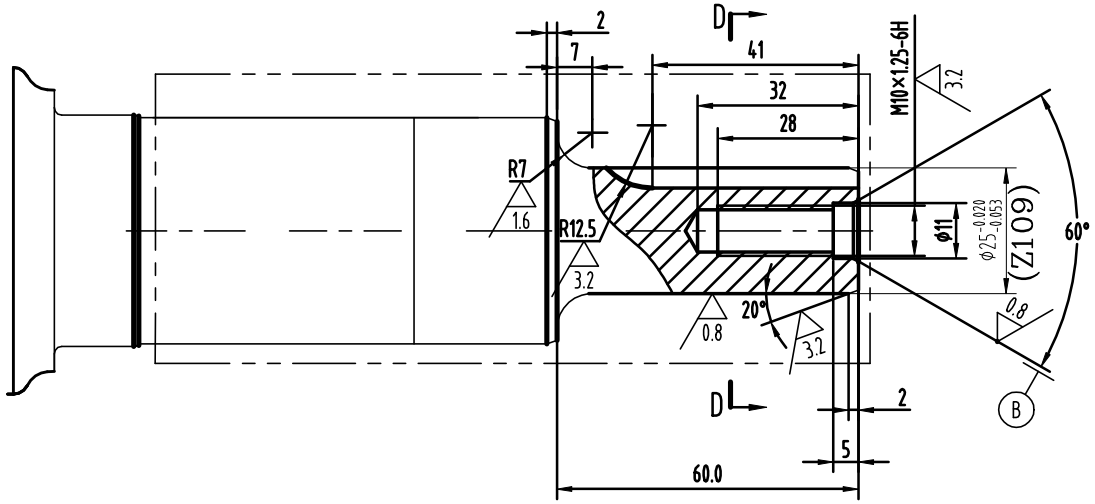

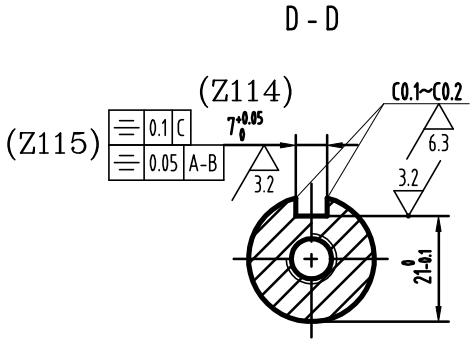

					2V90F	13111
标记	处数	文件更改号	签 字	日期	曲轴（S2）输出端简图	所属装配件号 13110
设 计						图样标记 / 重 量 / 比 例: S / 1:1
校 核						
审 查						
工 艺						共 张 / 第 张
标准化						力帆实业（集团）股份有限公司
审 定						
批 准						

G:\原E盘\水平轴项目组\2V90F资料\2V90F曲轴图纸2021.4.2\2V90F曲轴输出端简图（S2).dwg, 2024-03-05 15:47:34, Mic