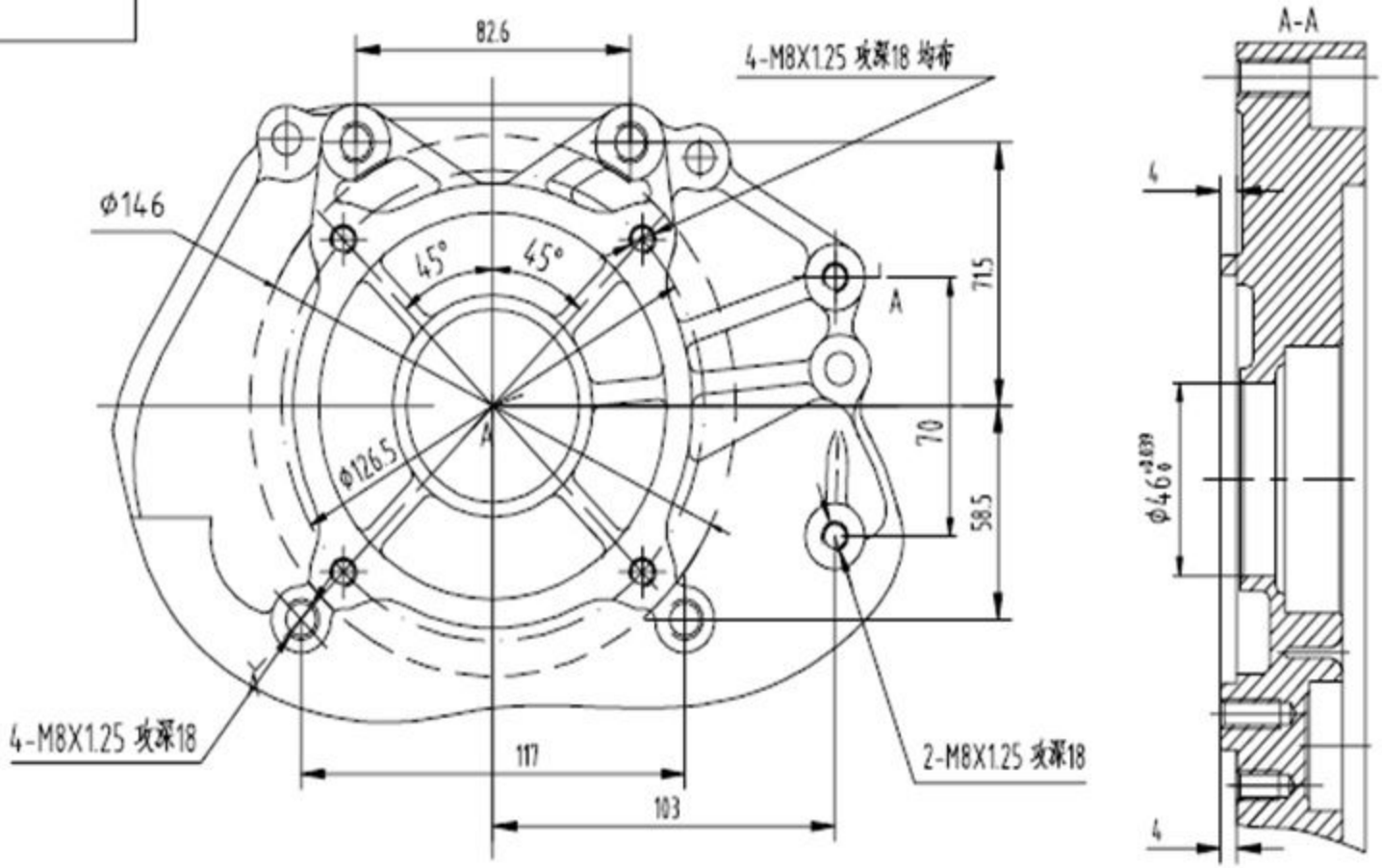

						173F、177F	光源盖子