A向旋转

曲轴输出联接尺寸

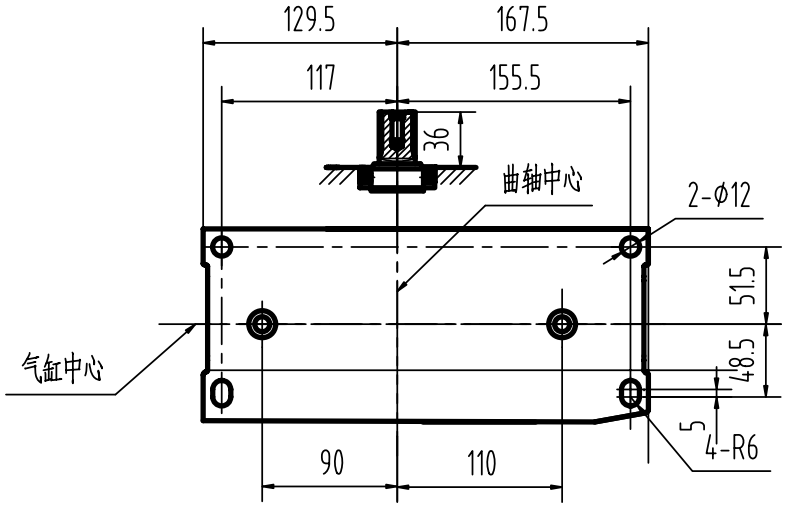

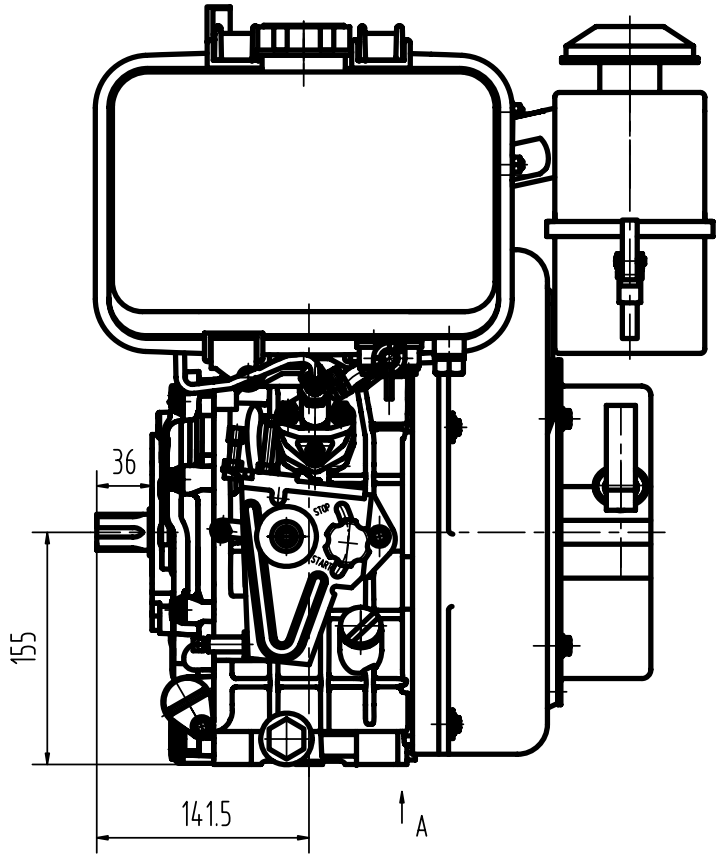

法兰盘联接尺寸

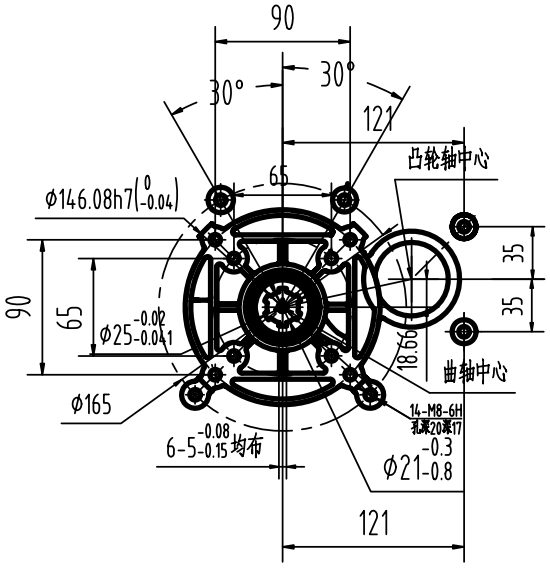

标记	处数	文件号	签字	日期
设计				
校核				
审查				
工艺				
标准化				
审定				
批准				

186F

产品联接尺寸

所属装配件号

图样标记			质量	比例
S				1:5

共 张 第 张

重庆力帆内燃机有限公司