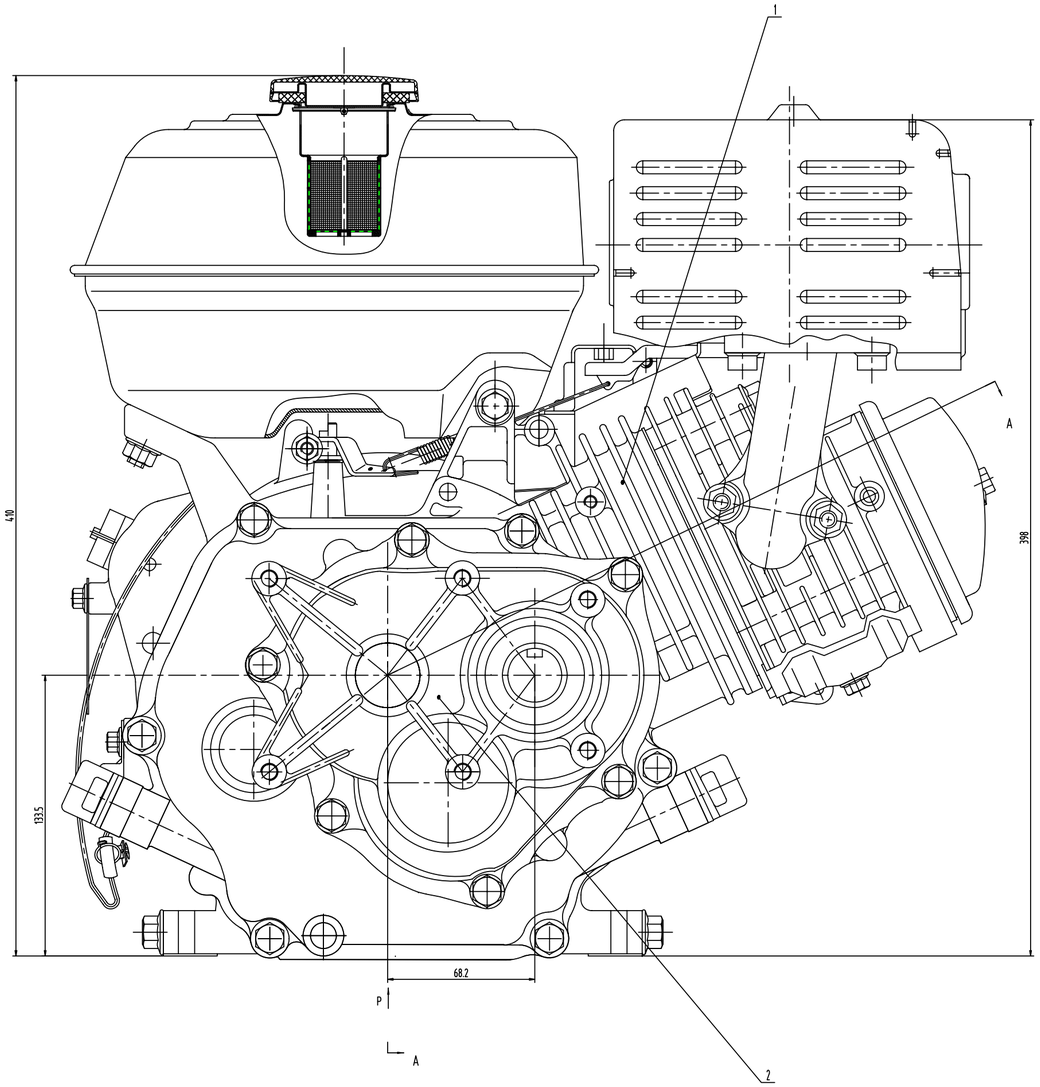

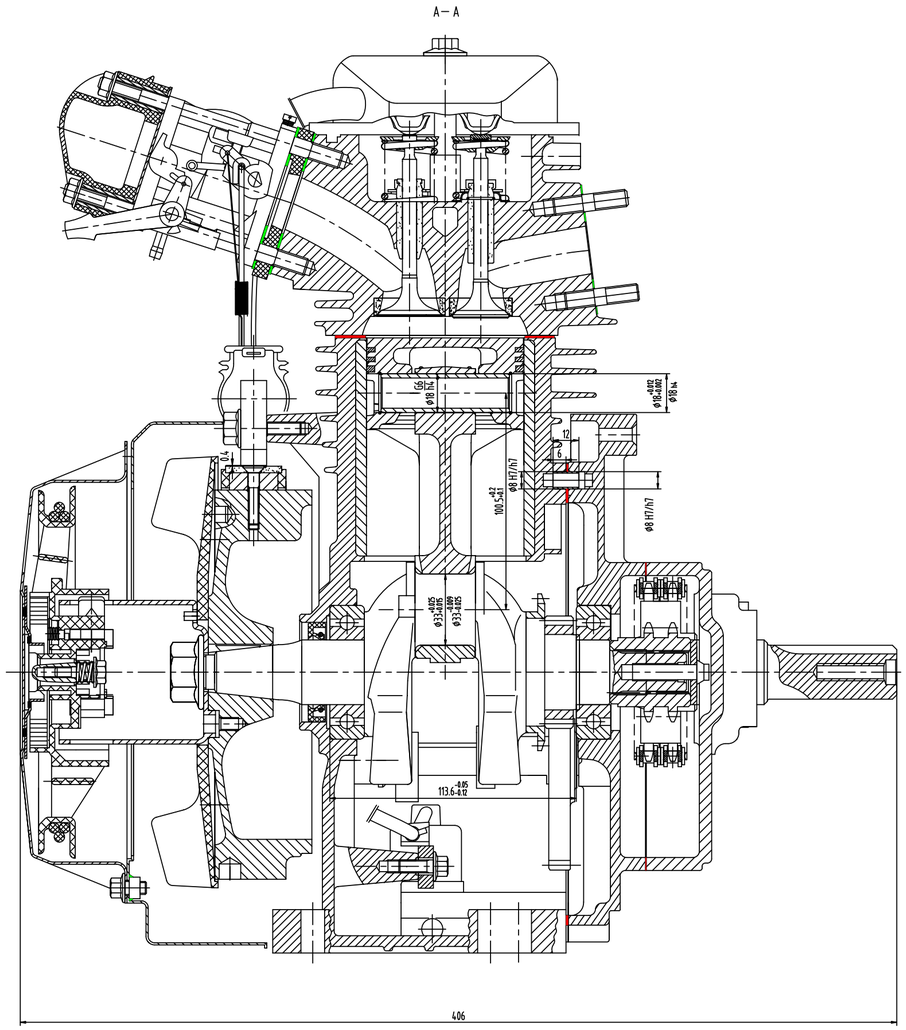

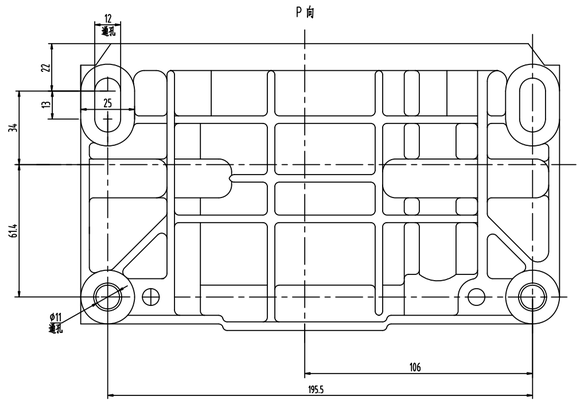

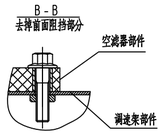

序号	代号	名称	数量	材料	单件	总计	备注
2	23000	变速器	1				
1	10001/173F	173F汽油机总成	1				

173F-L	10001
通用汽油机总成	所属装配件号
	图样标记 / 质量 / 比例 S / 1:1
	共 张 第 张
	重庆力帆实业(集团)有限公司

标记	处数	文件号	签字	日期
设计				
校核				
审查				
工艺				
标准化				
审定				
批准				

更改号	10001
CAD	
会签	
描图	
描校	
日底图登记号	
底图登记号	