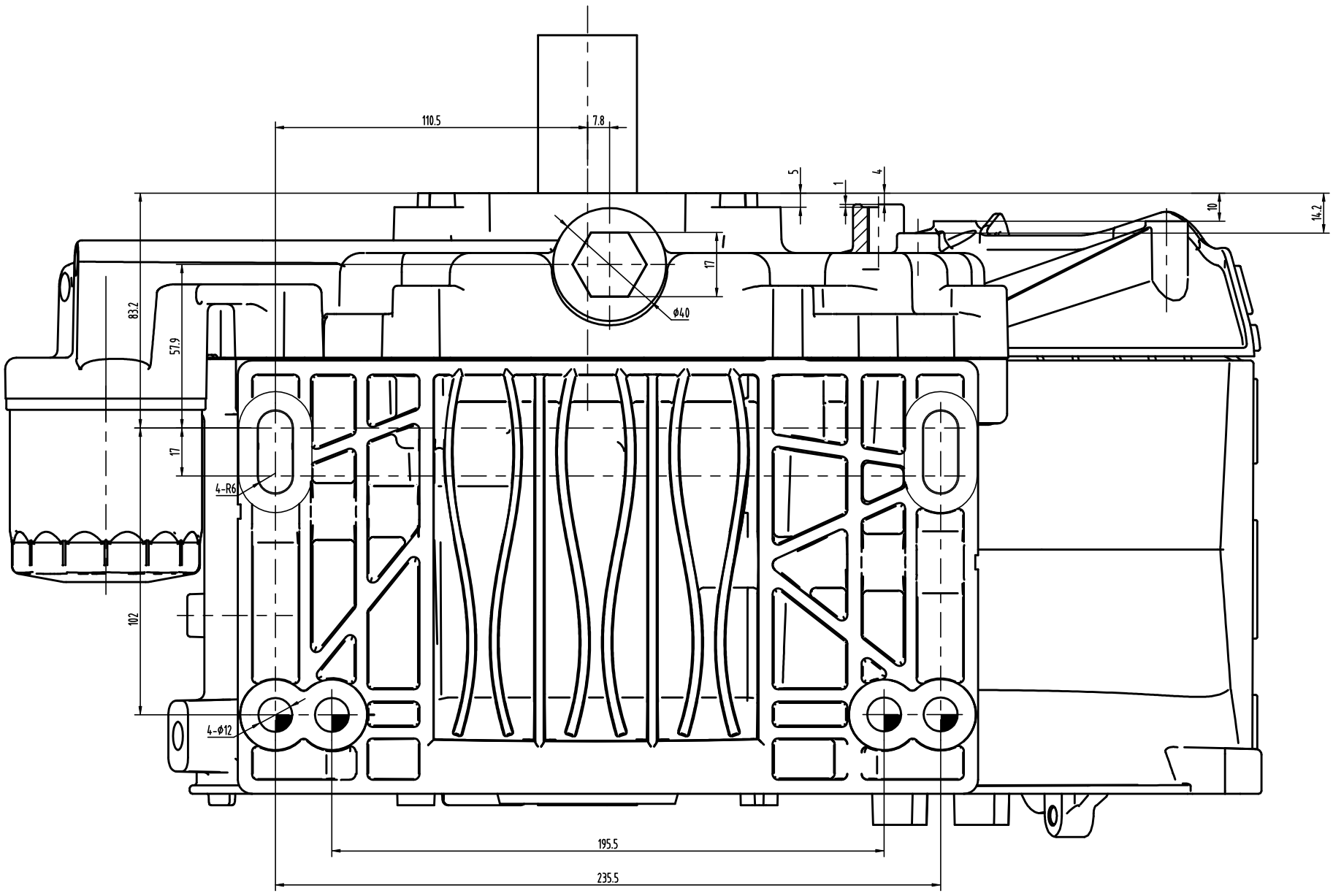

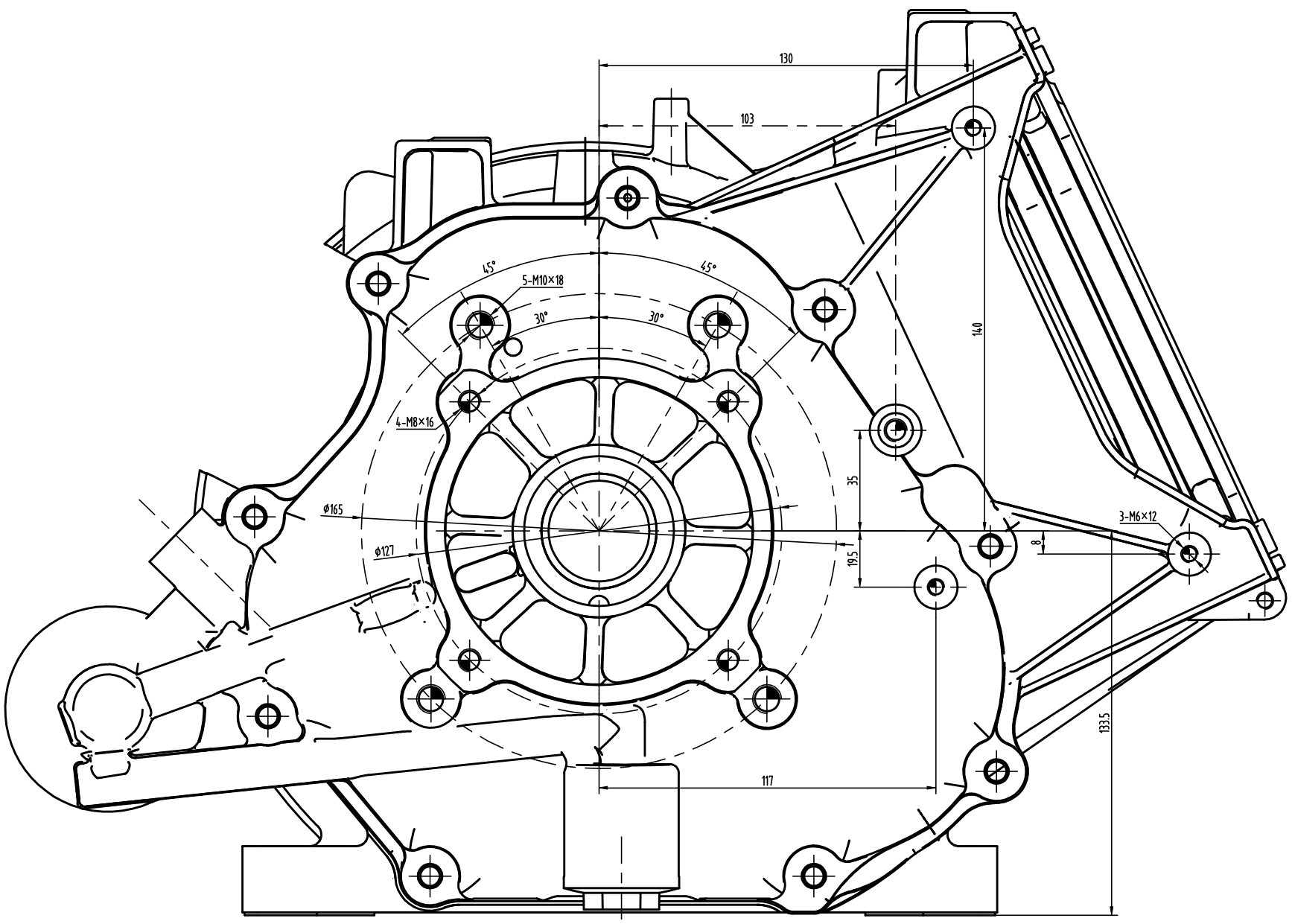

力帆1100FD发动机外形安装尺寸