1100FD输出端及配键形式简图

序号	图号	型式	简图	配键规格
1	13111	S2轴 ERP:S2		配键规格: 普通平键(B型): $b=7^{0}_{-0.03}$ h=7 l=40

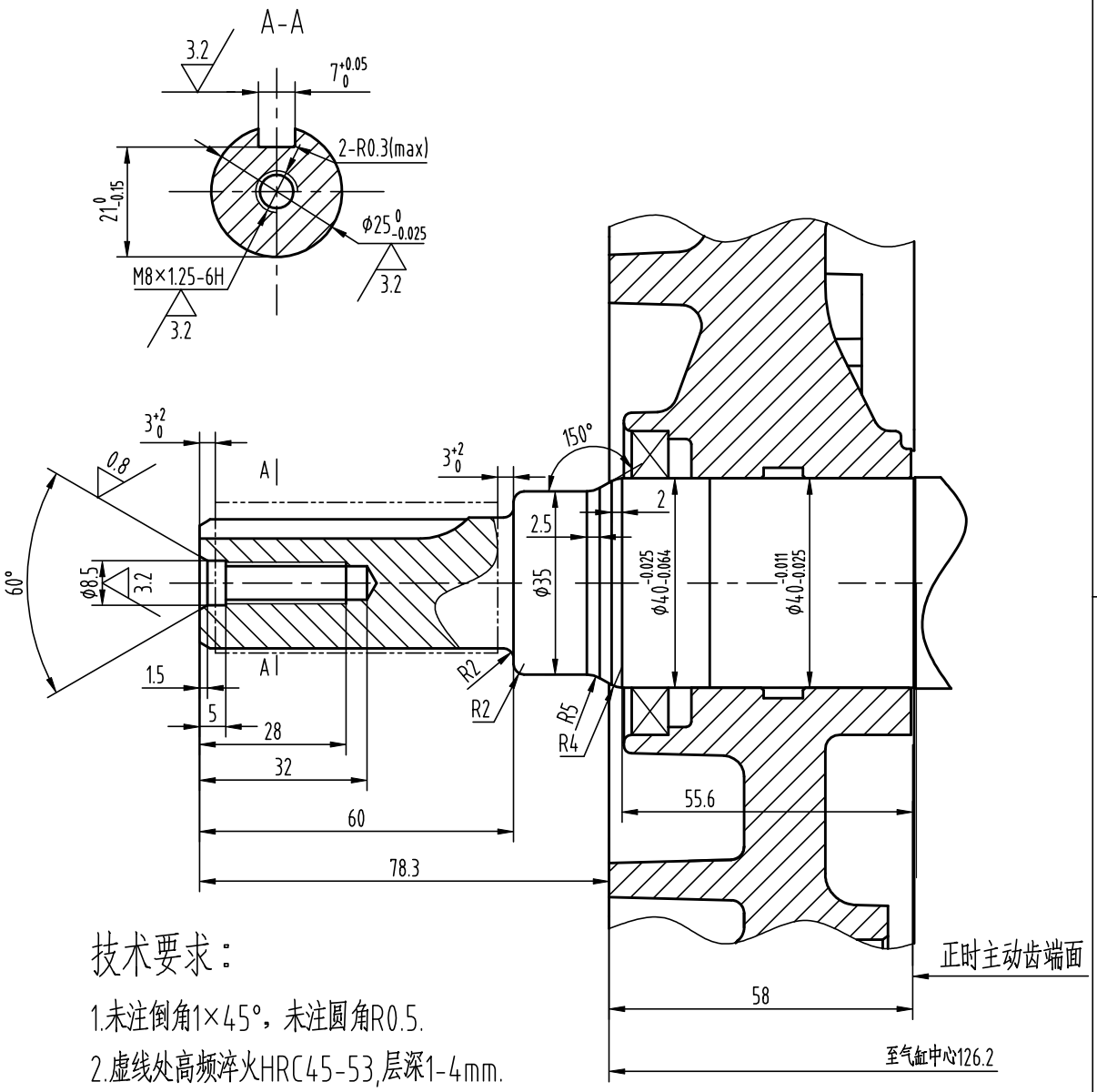

技术要求：

1.未注倒角1×45°，未注圆角R0.5.

2.虚线处高频淬火HRC45-53,层深1-4mm.

平键简图

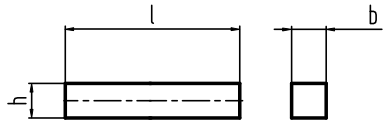

1.去除毛刺。

2.热处理:调质，硬度180~230HB。

3.材料:45-GB/T699-88

设计		
校核		
标准化		
工艺		
审查		
批准		