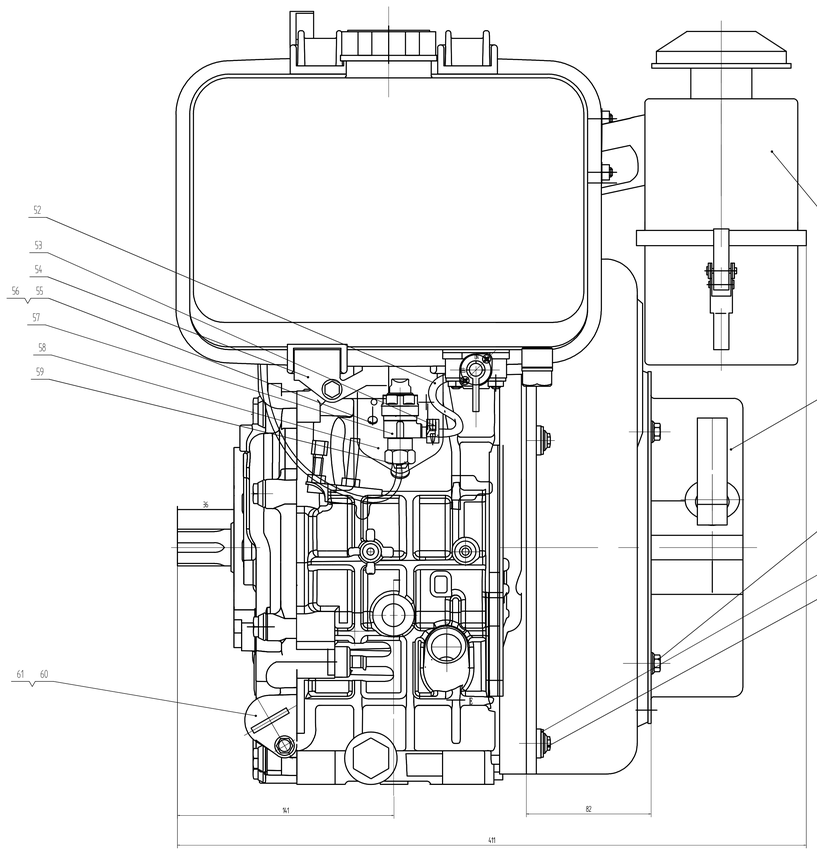

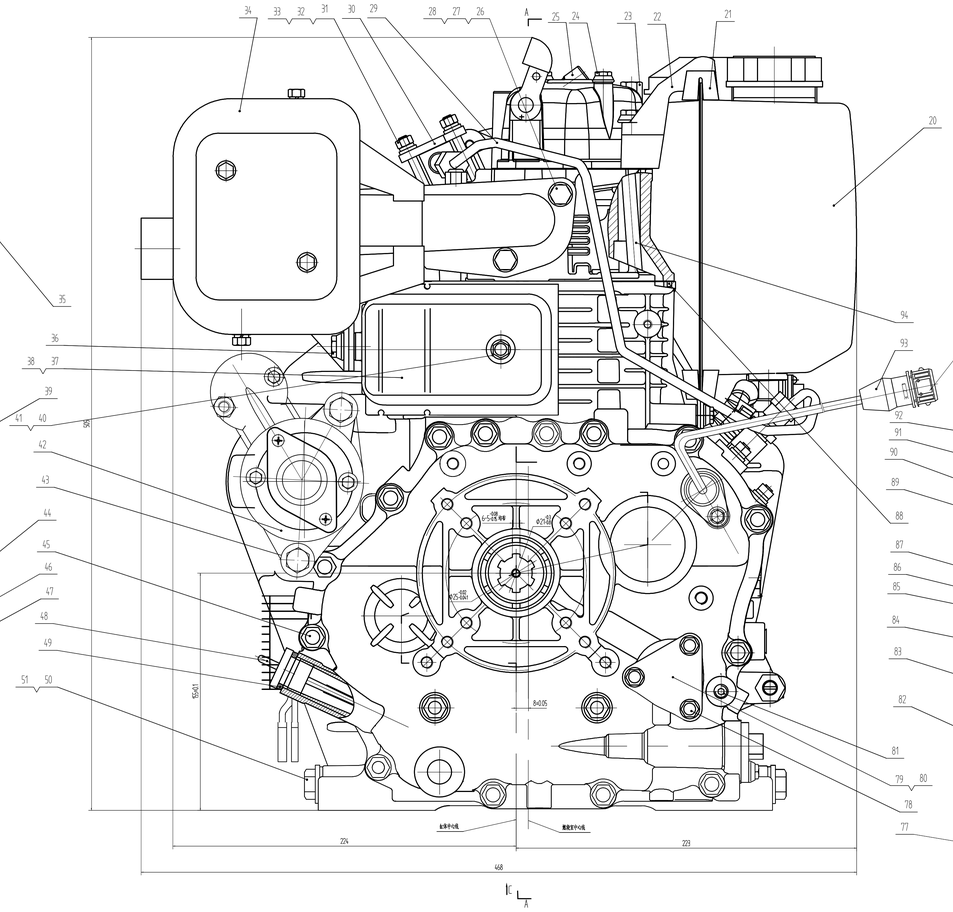

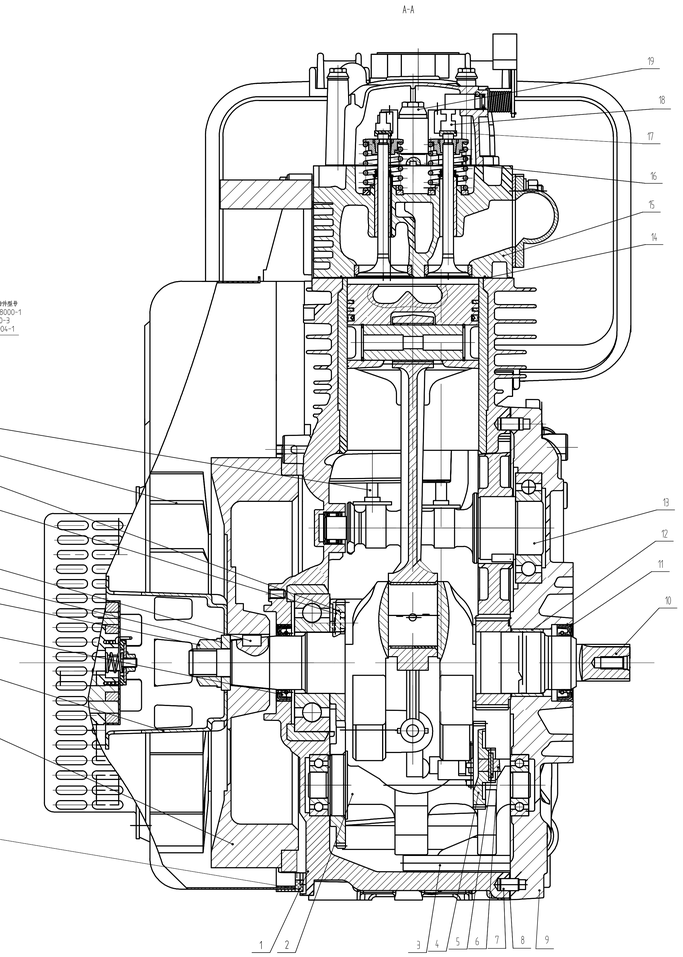

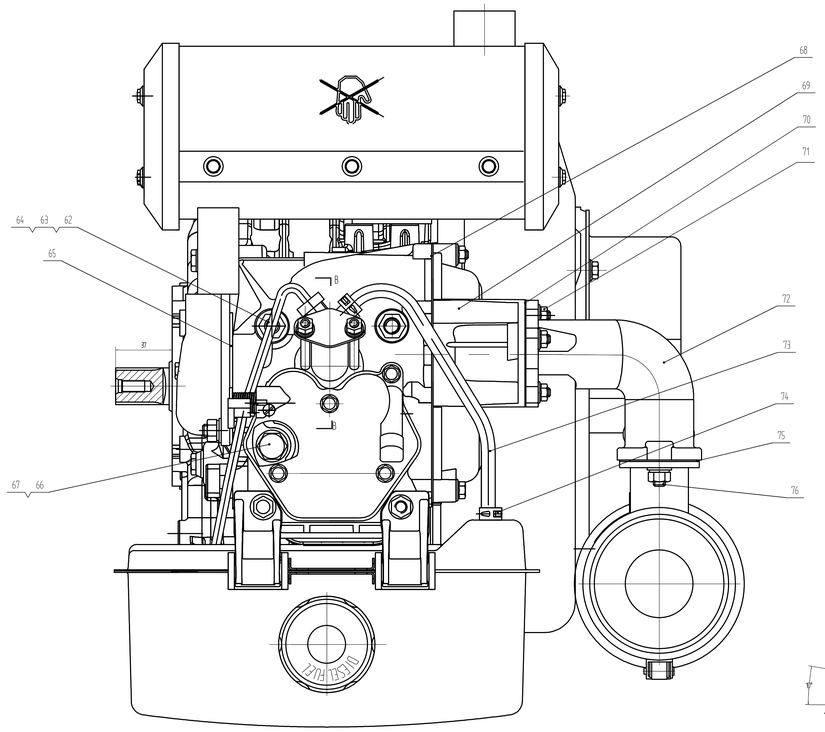

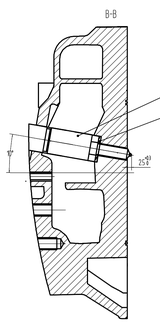

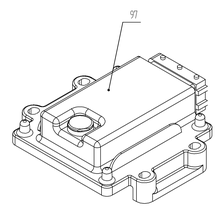

技术要求

1、主要技术指标：

排量 456ml

缸径×行程 92x75mm

标定功率 7.5kW/3600r/min

理论最大功率 8.3kW/3600r/min

最大扭矩 22.0Nm/2800r/min；

燃油消耗率 ≤261g/kWh；

润滑油消耗率 ≤2.72g/kWh；

最低空载稳定转速 1550r+150r/min；

2、主要紧固件拧紧扭矩：

连杆螺栓	40-45Nm
气缸头螺母、气缸头盖螺螺母	70-75Nm
飞轮螺母	160-180Nm

3、气门冲杯调整间隙（mm）：

（1）、进气门 0.05-0.1

（2）、排气门 0.05-0.1

4、发动机运转时，应符合下列要求：

（1）、在整个工况范围内应无异常响声；

（2）、运转应平稳、振动小、不得有断火、排气不匀、波动、非正常显响等现象；

（3）、各部应保持良好的润滑、散热、不得有过热现象；

5、各密封面接合处不应有渗油、漏气现象，各连接件应牢固可靠；

6、皮带轮、各零件应经抽油泵，不得有切屑及其它异物，摩擦面应涂润滑油脂；

7、其余要求纸张/T28202-1997执行。

序号	代号	名称	数量	材料	单件总计	备注
98	11140	电压调节器组件	1			
97	24300	电控系统(CEU)	1			
96	28712	喷油器调整垫片15	1	纸垫板T2		
95	28700	喷油器总成	1			
94	14210/C192F	接杆组件	2			
93	14150	后轴轴位置传感器	1			
92	16315/C186F	接线	2	20CrMo		
91	19111	飞轮风扇	1			
90	GB/T5789-86	螺栓M12×(,)(,)(,)