152F/154F输出端及配键形式简图

序号	图号	型式	简图	配键规格及简图
10	13111	Q5 ERP：Q5		配键规格: 普通平键(B型): $b=4.78^{-0.05}_{-0.08}$ $h=5$ $l=42^{0}_{-0.62}$

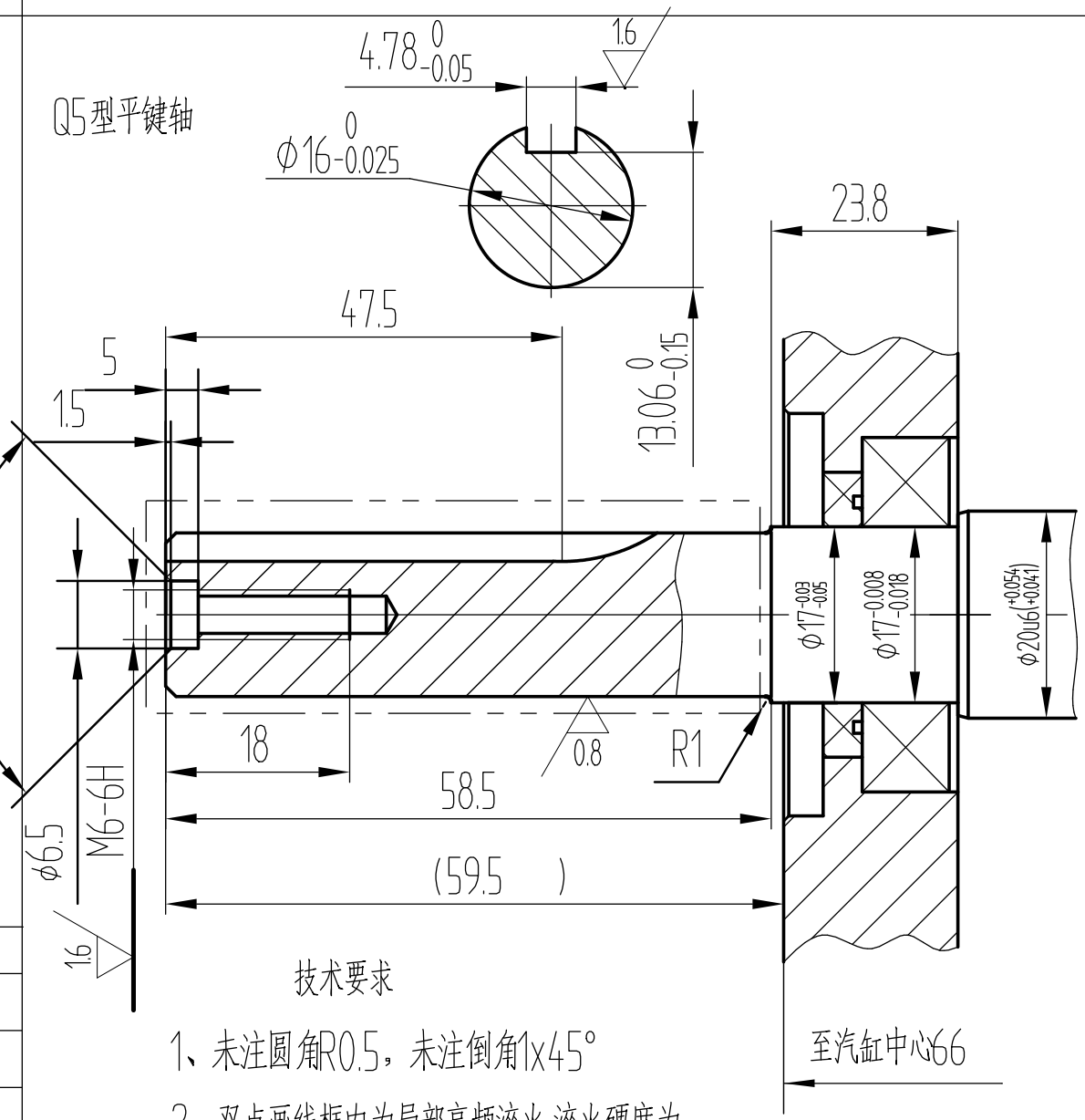

平键简图

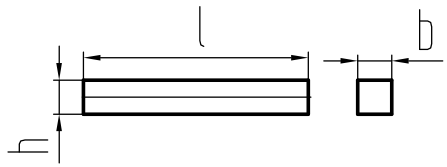

1.去除毛刺。
2.热处理:调质，硬度180~230HB。
3.材料:45-GB/T699-88

技术要求

1、未注圆角R0.5，未注倒角1x45°

2、双点画线框内为局部高频淬火,淬火硬度为HRC45~53,淬火层深0.8~1.2;

设计		
校核		
标准化		
工艺		
审查		
批准		